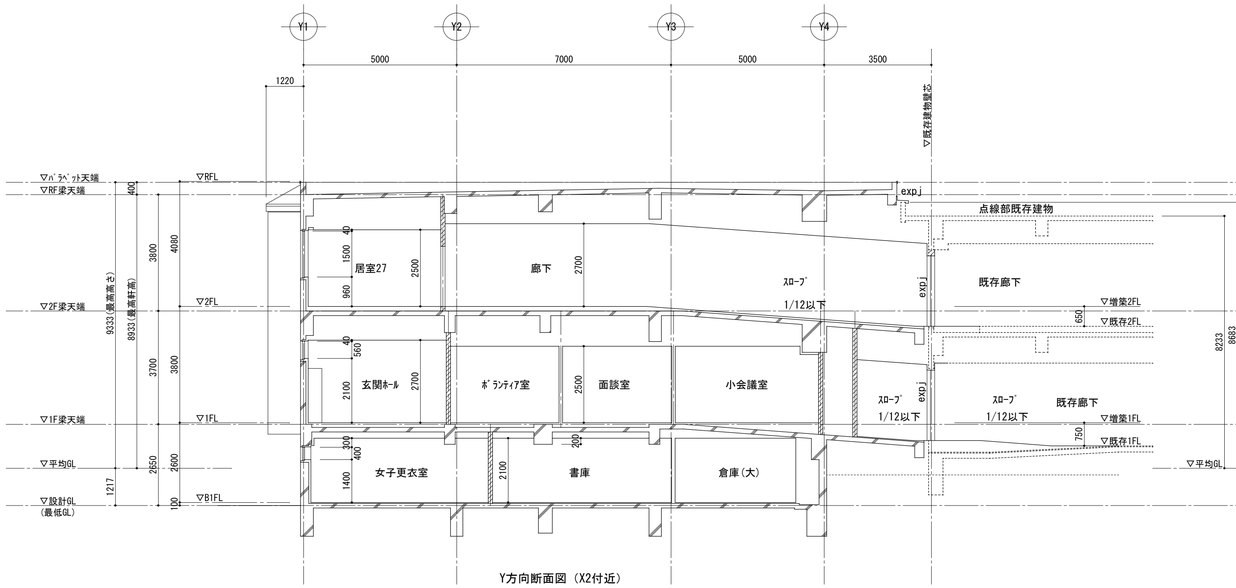

Y方向断面図（X2付近）

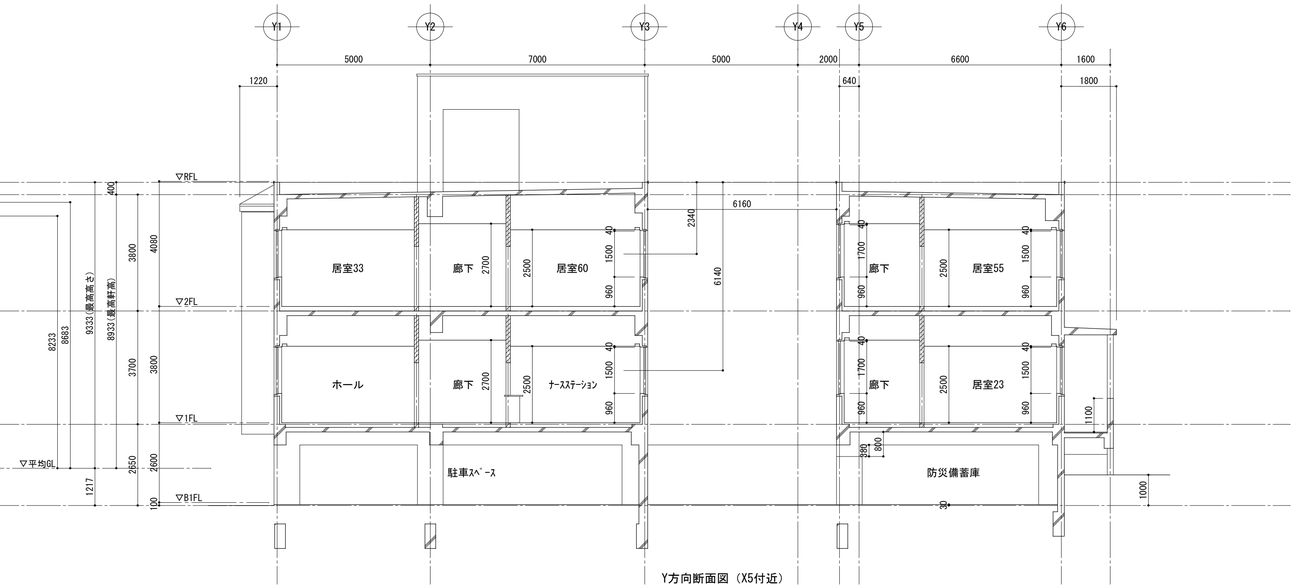

Y方向断面図（X5付近）

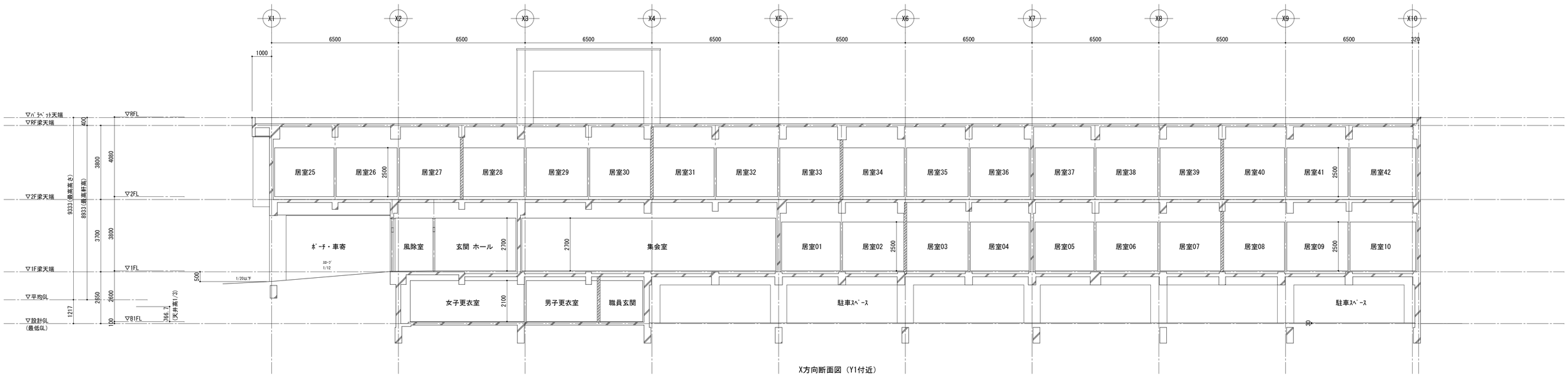

X方向断面図（Y1付近）

凡 例

LGS下地耐火間仕切(1時間耐火 仕上表参照)

RC造壁、ｽﾗﾌﾞ等(1時間耐火)

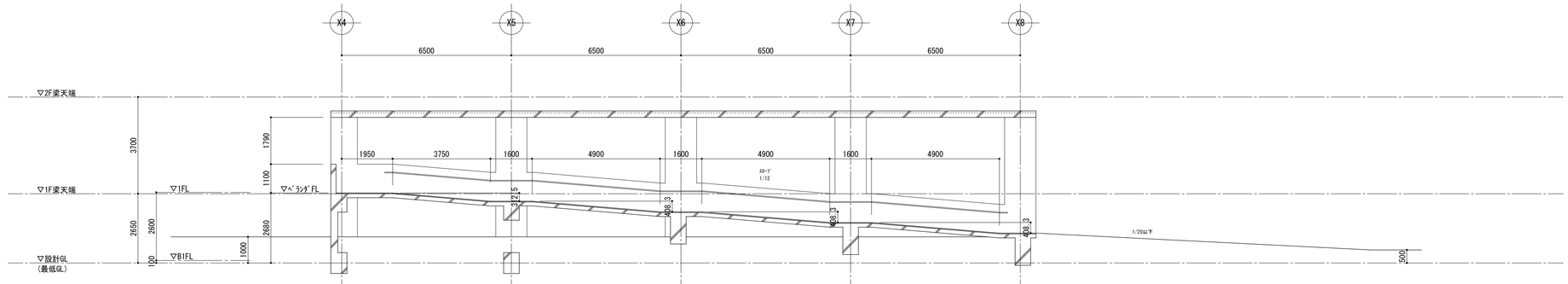

X方向断面図（外ｽﾛｰﾌﾟ）

〒948-0041 新潟県十日町市高山847-10
ＴＥＬ (025)-757-8265
ＦＡＸ (025)-757-4277
E-mail tukadaat@ceres.ocn.ne.jp

（株）塚田設計事務所

１級建築士事務所登録第 ｳ-540 号
代表となる設計者
１級建築士登録168623号 椹 澤 忍

PROJECT TITLE	DRAWING TITLE	DATE	DRAWING NO
養護老人ホーム妻有荘 改築工事	断面図	2024. 09	A － 13
		SCALE 1/100 (A3 1/200)	